SEUIL D'ETANCHEITE VISIBLE 120 mm / 40 mm COLORÉ

Descriptif Type

Profilé en PVC
S'utilise en pièces humides et système douche, se place en feuillure de porte. Il assure la jonction, l'étanchéité et le non passage de l'eau entre la pièce d'eau et la chambre. Le collage se fait directement sur le support ragréé avant la mise en œuvre des revêtements de sol.

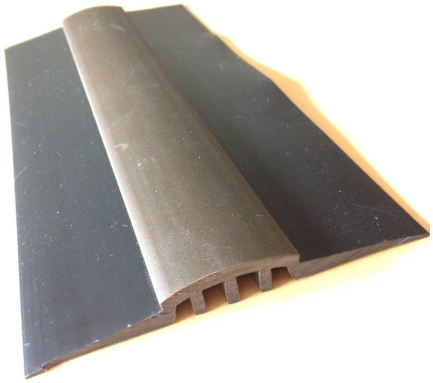

Caractéristiques Techniques

SEUIL D'ETANCHEITE VISIBLE 120 MM / 40 MM COLORÉ de FORBO FLOORING SYSTEMS	
Hauteur totale du seuil	14 mm
Epaisseur maximale du revêtement de sol	3,25 mm
Largeur totale du seuil	120 mm
Largeur visible du seuil	40 mm
Longueur	2 m
Conditionnement	Carton de 10 longueurs soit 20 m

Mode de pose

Mode de pose :
Mise en œuvre et type de colle (type PU M25) suivant préconisations du fabricant.

Le seuil d'étanchéité se met en œuvre avant les revêtements de sol. Une fois le revêtement de sol mis en œuvre contre la partie visible du seuil et pour une parfaite étanchéité, il est nécessaire de les souder à chaud à l'aide du cordon de soudure associé au revêtement de sol.

Références coloristiques

Réf 31086 Café

Réf 31085 Beige

Réf 31089 Noir

Réf 31087 Plomb

Réf 31084 Blanc

Réf 31088 Bleu
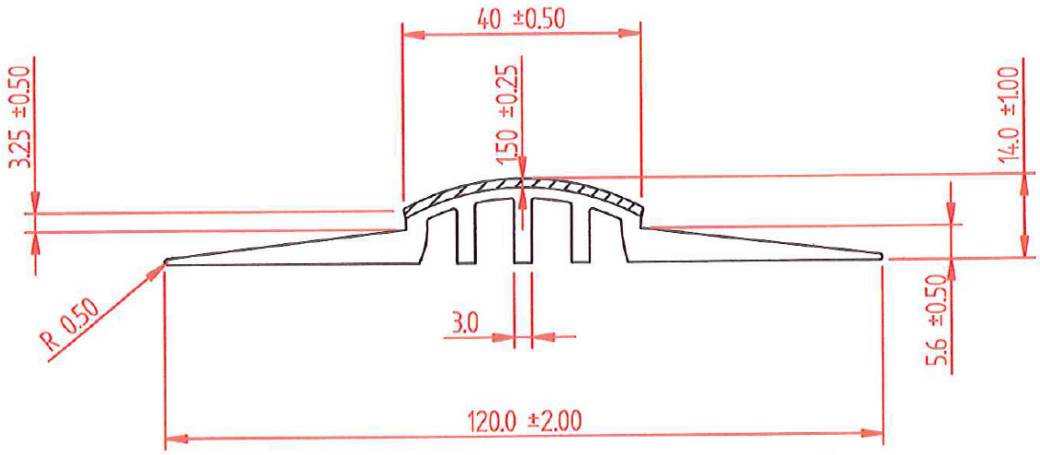
Schéma technique